ЦПКУ.304596.003СБ

Перв. примен. ЦПКУ.304596.003

Справ. №

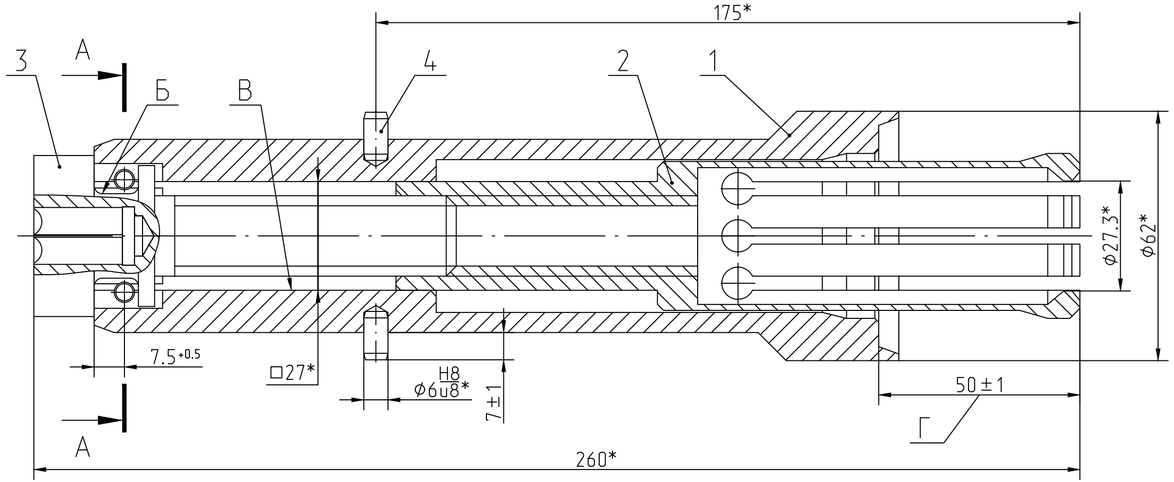

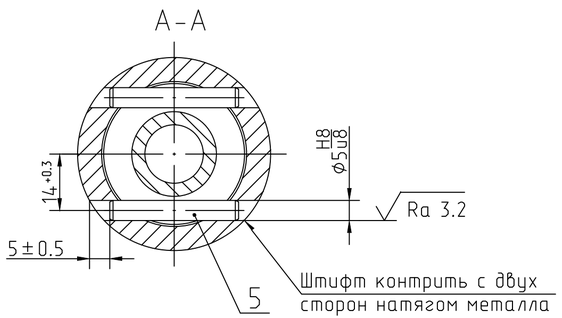

1. При сборке во внутренних послостях сб. ед. и дет. не допускается наличие предметов, видимых загрязнений, следов коррозии и повреждений.

2. *Размеры для справок.

3. Поверхн. Б, В и резьбы покрыть тонким слоем смазки ЦИАТИМ-201 ГОСТ 6267-74.

4. Проверить перемещение на ход Г. Перемещение должно быть свободным без заеданий.

5. Маркировать на бирке.

6. Остальные ТТ по ОСТ 95 301-75.

					ЦПКУ.304596.003СБ			
Изм	Лист.	N°докум.	Подп.	Дата	Переходник Сборочный чертеж	Лит.	Масса	Масштаб
Разраб.		Быков					4	1:1
Пров.		Курбангалеев				Лист	Листов 1	
Т.контр.		Харитонов						
Н.контр.		Леонтьева						
Утв.		Бученков						

Копировал

Формат А4х3

Подп. и дата | Инв.№дубл. | Взам. инв.№ | Подп. и дата | Инв. № подл.